REGARD D'ÉGOUT RECTANGULAIRE

Cheminée de Regard - 900 mm Ø

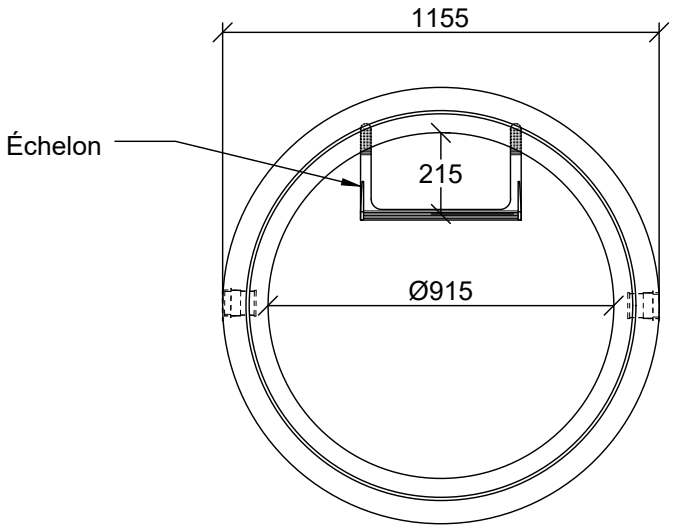

TÊTE

Hauteur (mm)	Poids (Kg)
200	± 288
250	± 360
300	± 410
350	± 465

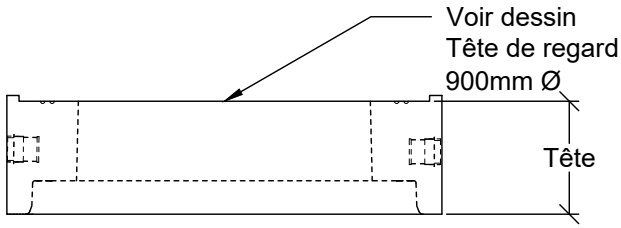

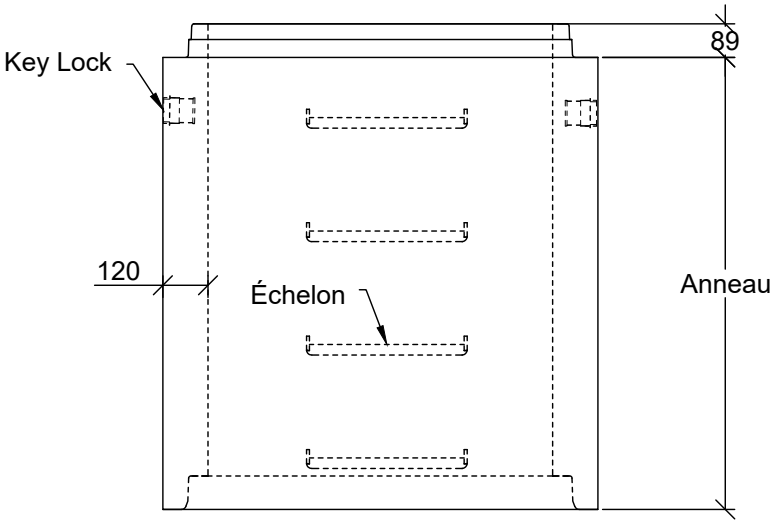

ANNEAU

Hauteur (mm)	Poids (Kg)
200	200
250	250
300	295
600	590
900	885
1200	1 180
1500	1 432
1800	1 685

NOTES :

- Fabriqué conformément à la norme BNQ 2622-420.
- Il est recommandé d'utiliser le lubrifiant approuvé et disponible chez Fortier - Tuvico^{MC}.