REGARD D'ÉGOUT RECTANGULAIRE

1600 x 2800

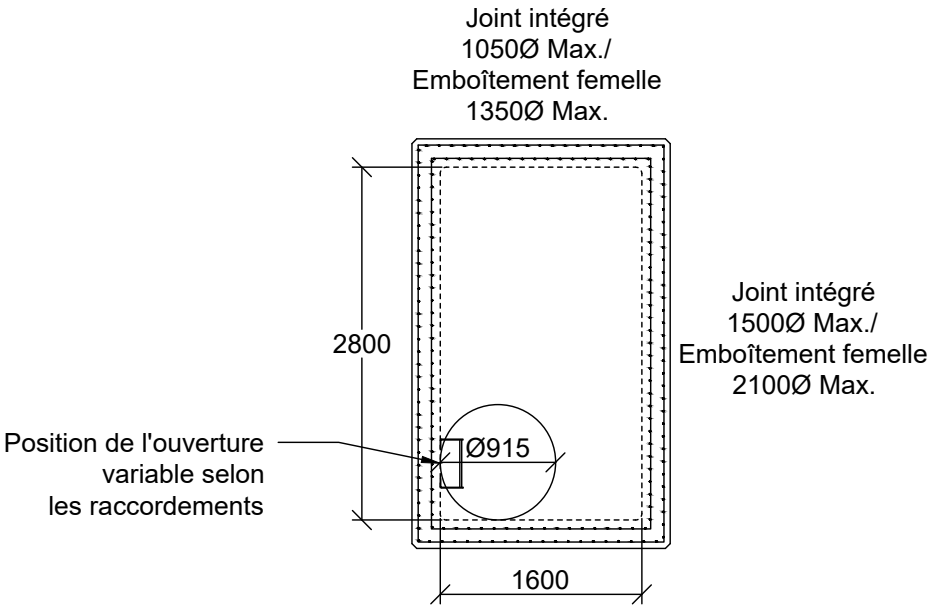

EXTENSION DE BASE

Hauteur Variable	
Hauteur (mm)	Poids (Kg)
500	2 675
1200	6 745
1500	8 184
1800	9 821
2100	11 457
2400	12 850
2515	13 600

BASE DE REGARD

Hauteur Variable	
Hauteur (mm)	Poids (Kg)
500	7 575
1000	10 250
1500	11 000
2000	15 540
2100	16 000
2590	18 218

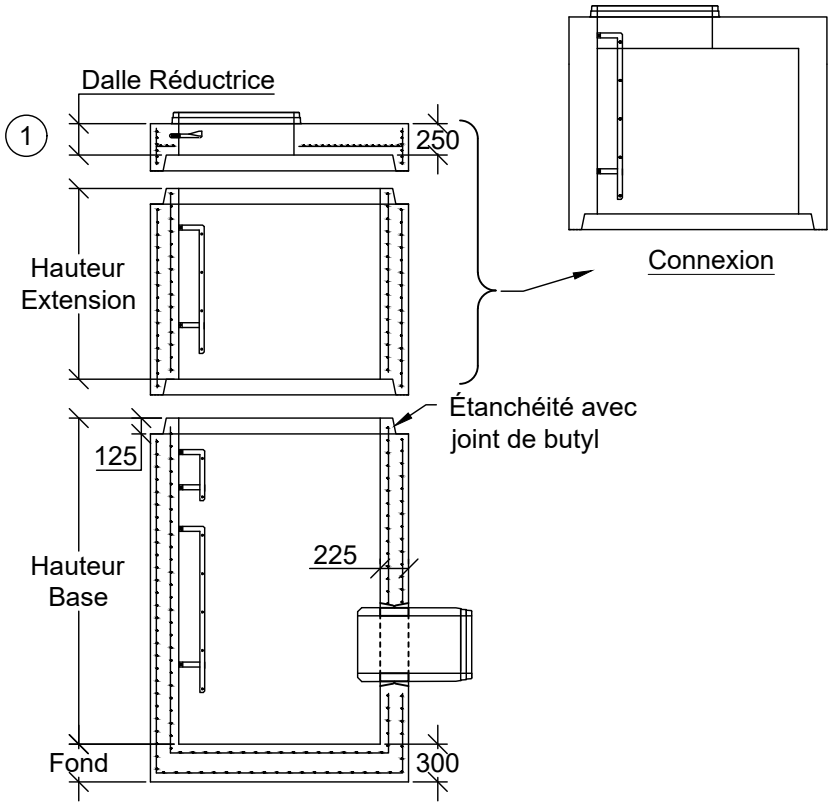

NOTES :

- Des hauteurs intermédiaires sont disponibles sur demande.
- Les hauteurs sont à titre indicatif pour déterminer le poids.
- Cunette disponible sur demande.
- Hauteur maximale admissible : 9 000mm.
- Une dalle anti-soulèvement peut être ajoutée si celle-ci est requise.
- Fabriqué conformément à la norme BNQ 2622-420.
- Il est recommandé d'utiliser le lubrifiant approuvé et disponible chez Fortier - Tuvico[MC].

(1) Une dalle tête peut remplacer la dalle réductrice.